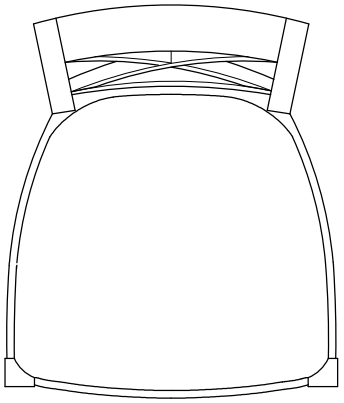

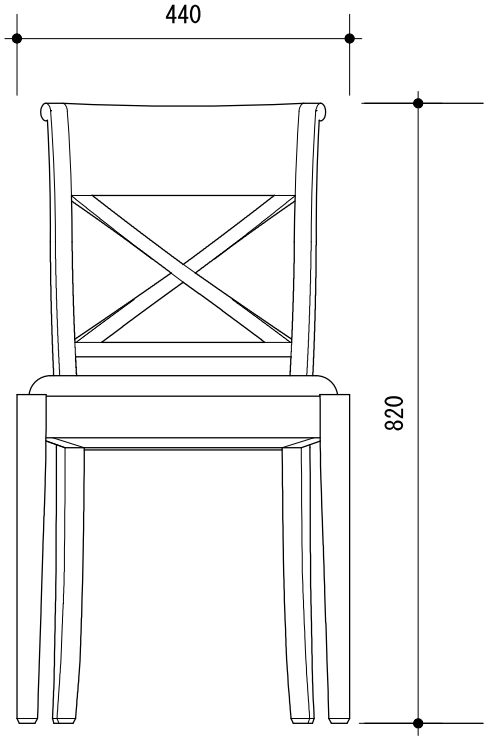
440
820

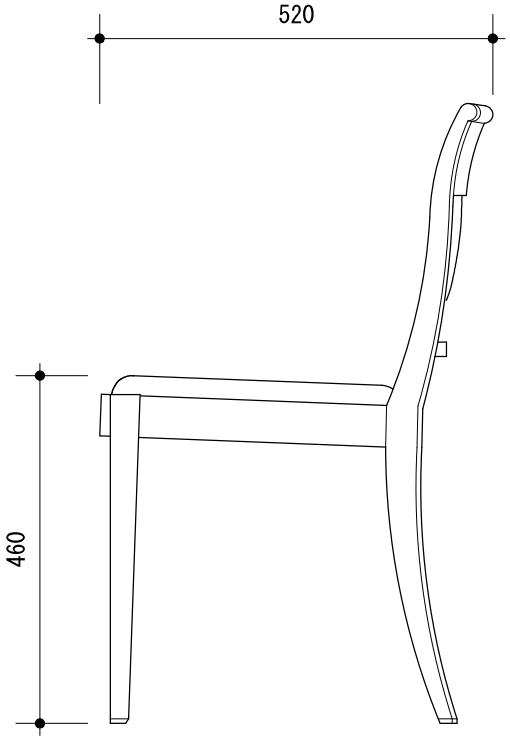
520
460